QUARZWERK MIT PENDEL

QUARTZ MOVEMENT WITH PENDULUM

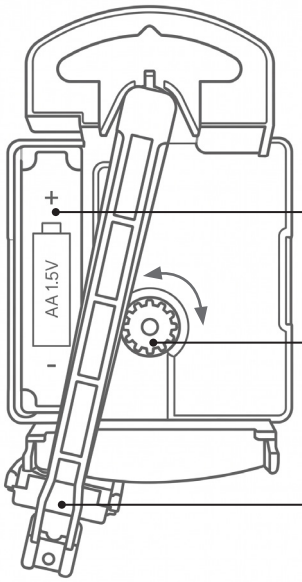

Batteriefach
Battery compartment

Zeiteinstellzahnrad
Time setting gear

Pendelaufhängung
Pendulum hanger

D - Betriebsanleitung

Inbetriebnahme: Nehmen Sie die Uhr und das Pendel vorsichtig aus der Verpackung. Lösen Sie die Transportsicherung, indem Sie die Pendelaufhängung am unteren Ende des Uhrwerks leicht aus der Rast drücken. Legen Sie eine 1,5-V-Alkaline-Batterie AA (LR6) polrichtig ein, wie es das Symbol im Batteriefach anzeigt. Die Uhr setzt sich danach in Gang. Stellen Sie die Uhrzeit mit dem Einstellzahnrad auf der Rückseite ein oder, wenn die Zeiger von vorne zugänglich sind, durch Drehen des Minutenzeigers im Uhrzeigersinn. Hängen Sie anschließend das Pendel in die Pendelaufhängung ein und stoßen Sie es leicht an. Achten Sie darauf, dass das Pendel frei schwingen kann.

Auswechseln der Batterie: Bleibt die Uhr nach etwa 1 Jahr (oft erst nach 1,5 Jahren) stehen oder zeigt sie größere Zeitabweichungen, ist die Batterie verbraucht und muss ersetzt werden.

Elektro-Altgeräte umweltgerecht entsorgen. Elektrogeräte enthalten Schadstoffe und wertvolle Ressourcen. Jeder Verbraucher ist deshalb gesetzlich verpflichtet, Elektro-Altgeräte an einer zugelassenen Sammel- oder Rücknahmestelle abzugeben. Dadurch werden sie einer umwelt- und ressourcenschonenden Verwertung zugeführt. Sie können Elektro-Altgeräte kostenlos beim lokalen Wertstoff-/Recyclinghof abgeben. Für weitere Informationen zu diesem Thema wenden Sie sich direkt an Ihren Händler.

GB - Instructions for use

How to start: Carefully remove the clock and the pendulum from the packaging. Release the transport lock by gently pressing the pendulum hanger at the lower end of the movement out of its catch. Insert one 1.5 V alkaline battery AA (LR6) with correct polarity, as shown by the symbol in the battery compartment. The clock will then start running. Set the time using the setting gear on the back or, if the hands are accessible from the front, by turning the minute hand clockwise. Then hang the pendulum on the pendulum hanger and give it a gentle push. Make sure the pendulum can swing freely.

Replacing the battery: If the clock stops or shows considerable time deviation after about one year (often only after 18 months), the battery is empty and needs to be replaced.

Dispose of WEEE in an environmentally sound manner Electrical appliances contain harmful substances and valuable resources. Every consumer is therefore legally obliged to hand in waste electrical and electronic equipment at an authorised collection or take-back point. This ensures that they are recycled in an environmentally friendly and resource-saving way. You can hand in old electrical appliances free of charge at your local recycling centre. For more information on this topic, contact your dealer directly.

F - Mode d'emploi

Mise en service: Retirez délicatement l'horloge et le pendule de l'emballage. Retirez la sécurité de transport en dégageant légèrement le support du pendule de son cran à l'extrémité inférieure du mouvement. Insérez une pile alcaline AA (LR6) de 1,5 V en respectant la polarité indiquée par le symbole dans le compartiment à pile. L'horloge se met alors en marche. Réglez l'heure à l'aide de la roue de réglage située à l'arrière ou, si les aiguilles sont accessibles par l'avant, en tournant l'aiguille des minutes dans le sens horaire. Accrochez ensuite le pendule à son support et donnez-lui une légère impulsion. Veillez à ce que le pendule puisse osciller librement.

Remplacement de la pile: si l'horloge s'arrête après environ 1 an (souvent seulement après 1 an et demi) ou présente des écarts importants, la pile est usée et doit être remplacée.

Les appareils électriques contiennent des substances nocives et des ressources précieuses. C'est pourquoi chaque consommateur est légalement tenu de remettre les appareils électriques usagés à un point de collecte ou de récupération agréé. Ils sont ainsi soumis à une valorisation respectueuse de l'environnement et des ressources. Vous pouvez remettre gratuitement les appareils électriques usagés au centre de tri/recyclage local. Pour plus d'informations à ce sujet, adressez-vous directement à votre revendeur.

AMS-Uhrenfabrik A. Mayer GmbH
Josef-Zähringer-Str. 103
78120 Furtwangen im Schwarzwald / Germany

I - Istruzioni per l'uso

Messa in funzione: Estrarre con cura l'orologio e il pendolo dalla confezione. Rimuovere il blocco di sicurezza per il trasporto estraendo leggermente il supporto del pendolo dall'incastro all'estremità inferiore del movimento. Inserire una pila alcalina AA (LR6) da 1,5 V rispettando la polarità indicata dal simbolo nel vano batteria. L'orologio si mette quindi in funzione. Regolare l'ora tramite la rotella di regolazione sul retro oppure, se le lancette sono accessibili dalla parte anteriore, ruotando la lancetta dei minuti in senso orario. Agganciare quindi il pendolo al supporto e dargli una leggera spinta. Assicurarsi che il pendolo possa oscillare liberamente.

Sostituzione della pila: se dopo circa 1 anno (spesso solo dopo 1 anno e mezzo) l'orologio si ferma o mostra notevoli scostamenti dell'ora, la pila è scarica e deve essere sostituita.



Smaltire i RAEE in modo ecologico Le apparecchiature elettriche contengono sostanze nocive e risorse preziose. Ogni consumatore è quindi obbligato per legge a consegnare i rifiuti di apparecchiature elettriche ed elettroniche presso un punto di raccolta o di ritiro autorizzato. In questo modo si garantisce che vengano riciclate in modo ecologico e con risparmio di risorse. È possibile consegnare gratuitamente i vecchi apparecchi elettrici presso il centro di riciclaggio locale. Per ulteriori informazioni su questo argomento, contattate direttamente il vostro rivenditore.

E - Modo de empleo

Puesta en marcha: Saque con cuidado el reloj y el péndulo del embalaje. Retire el seguro de transporte presionando ligeramente el soporte del péndulo para sacarlo del enganche en el extremo inferior del mecanismo. Coloque una pila alcalina AA (LR6) de 1,5 V respetando la polaridad indicada por el símbolo del portapilas. A continuación, el reloj se pondrá en marcha. Ajuste la hora con la rueda de ajuste situada en la parte posterior o, si las agujas son accesibles desde delante, girando la aguja de los minutos en el sentido de las agujas del reloj. Después, cuelgue el péndulo en el soporte y empújelo suavemente. Asegúrese de que el péndulo pueda oscilar libremente.

Cambio de la pila: Si el reloj se detiene después de aproximadamente 1 año (a menudo solo después de 1 año y medio) o presenta grandes desviaciones de la hora, la pila está gastada y debe sustituirse.



Eliminar los RAEE de forma respetuosa con el medio ambiente Los aparatos eléctricos contienen sustancias nocivas y recursos valiosos. Por ello, todos los consumidores tienen la obligación legal de entregar los residuos de aparatos eléctricos y electrónicos en un punto de recogida autorizado. De este modo se garantiza que se reciclen de forma respetuosa con el medio ambiente y con los recursos. Puede entregar los aparatos eléctricos viejos gratuitamente en su centro de reciclaje local. Para más información sobre este tema, póngase en contacto directamente con su distribuidor.

NL - Gebruiksaanwijzing

Ingebruikname: Haal de klok en de slinger voorzichtig uit de verpakking. Verwijder de transportbeveiliging door de slingerophanging aan de onderkant van het uurwerk lichtjes uit de vergrendeling te drukken. Plaats één 1,5 V alkalinebatterij AA (LR6) met de polen in de juiste richting, zoals aangegeven door het symbool in het batterijvak. De klok begint daarna te lopen. Stel de tijd in met het instelwieltje aan de achterkant of, als de wijzers van voren bereikbaar zijn, door de minutenwijzer met de klok mee te draaien. Hang daarna de slinger aan de slingerophanging en geef hem een licht duwtje. Let erop dat de slinger vrij kan bewegen.

Batterij vervangen: Blijft de klok na ongeveer 1 jaar (vaak pas na 1,5 jaar) stilstaan of wijkt de tijd sterk af, dan is de batterij leeg en moet deze worden vervangen.



WEEE op een milieuvriendelijke manier verwijderen Elektrische apparaten bevatten schadelijke stoffen en waardevolle hulpbronnen. Elke consument is daarom wettelijk verplicht om afgedankte elektrische en elektronische apparatuur in te leveren bij een erkend inzamel- of terugnamepunt. Zo worden ze op een milieuvriendelijke en grondstofbesparende manier gerecycled. U kunt oude elektrische apparaten gratis inleveren bij uw plaatselijke recyclingcentrum. Neem voor meer informatie hierover rechtstreeks contact op met uw dealer.